UNIVERSALGERÄTETRÄGER UDC

Mit dem Universalgeräteträger für Haptikmodule UDC vervollständigt SYSTEC das Angebot an Komponenten für Haptikmessungen im Labor.

Mit seinem magnetbasierenden Spannkonzept kann nahezu jeder Prüfling sicher fixiert werden. Auf einer magnetischen Edelstahlplatte wahlfrei positionierbare Spannelemente mit Magnetfuß ermöglichen ein ein-faches und stabiles Aufspannen der Prüflinge in jeder gewünschten Lage.

Alternativ ist der Universalgeräteträger auch mit einer konventionellen Nutenplatte lieferbar.

Der Universalgeräteträger kann mit bis zu drei Prüfmodulen bestückt werden. Durch den integrierten Netzwerkswitch wird nur eine Netzwerkverbindung zum Auswerterechner benötigt, das zentrale Netzteil ist für die Versorgung von bis zu drei Modulen gleichzeitig ausgelegt. Mit seinen hochpräzisen Linearführungen ist ein komfortables und exaktes Positionieren der Module über dem Prüfling möglich ohne die Aufspannung verändern zu müssen.

Technische Daten

Max. Prüflingsraum (HxBxT)	220x800x500 mm
Verfahrweg X (für alle 3 Module)	490 mm
Verfahrweg Y	250 mm
Verfahrweg Z (von oberer Achsposition)	205 mm
Aufstellraum: (HxBxT)	ca. 850x1000x600 mm
Gewicht:	ca. 60kg
Umgebungstemperatur:	-10 … 40 °C
Lagerungs-/Transporttemperatur:	-20 … 60 °C
Rel. Luftfeuchte:	<85 %
Umgebungsatmosphäre:	Keine korrosiven Gase, staub-, wasser- oder ölhaltig;
Betriebsspannung(Netzteil):	Primär 240V 1A 120V/2A
Versorgung Module	24V DC 4A
Stromaufnahme (ohne Module)	75 mA

Abmessungen (mit gerüsteten Modulen)

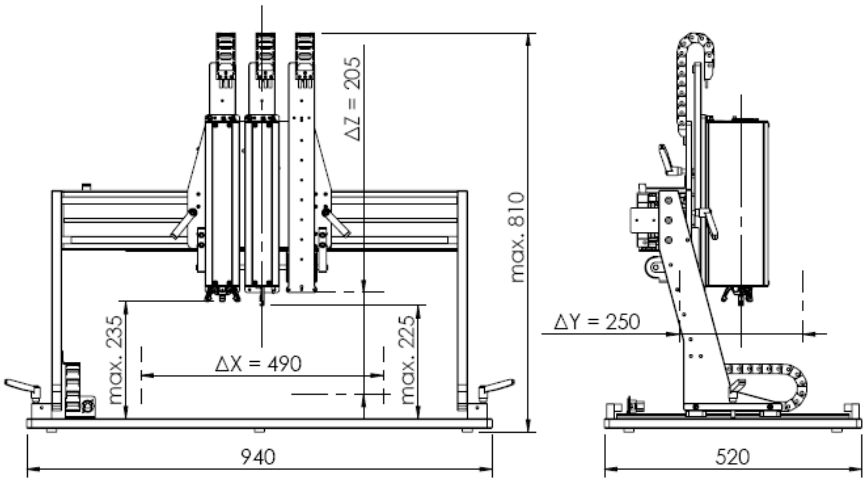

Kontakt

Tel.: +49 (0)911 - 998955 – 43
vertrieb@systec-gmbh.com